MASSA TOTALE MOTORE TOTAL WEIGHT MOTOR = 970 kg MASSE TOTALE MOTEUR	MOMENTO DI INERZIA MOMENT OF INERTIA = 2.15 kgm² MOMENT D'INERTIE

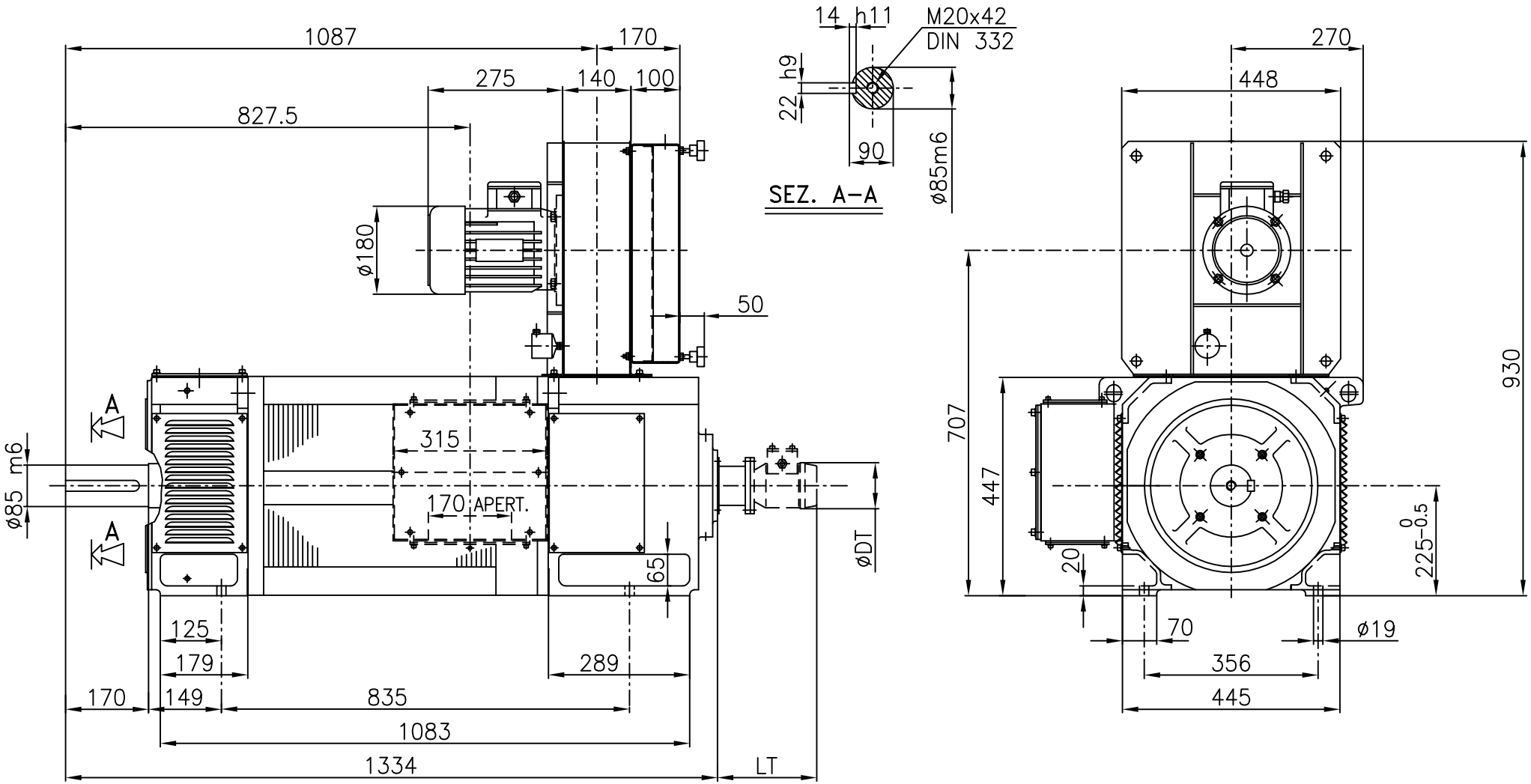

Modifiche :
–
–
–
–
–

OUTLINE D.C. MOTOR TYPE NP 225 K (N) M 5 PVA/B3
TERMINAL BOX ON THE RIGHT SIDE DRIVE END VIEW
IC 06 – IM1001 – IP 23

ENCOMBREMENT MOTEUR A C.C. TYPE NP 225 K (N) M 5 PVA/B3
BOITE A BORNES A DROITE VUE COTE ENTRAINEMENT
IC 06 – IM 1001 – IP 23

INGOMBRO MOTORE A C.C. TIPO NP 225 K (N) M 5 PVA/B3
SCATOLA MORSETTI A DESTRA VISTA L.A.
IC 06 – IM 1001 – IP 23

AI SENSI DI LEGGE CI RISERVIAMO LA PROPRIETA' DI QUESTO DISEGNO CON IL DIVIETO DI RIPRODURLO O DI RENDERLO NOTO A TERZI SENZA LA NOSTRA AUTORIZZAZIONE.

SICMEMOTORI S.p.A.

	Firma	Data
Disegn.		14/02/02
Controll.		
Visto		

1 : 1

N° DIS. DRAW. N° PLAN N° R 435 01 XXX

MOD. 0